Тепловые завесы Teddington Серия А.

Технические характеристики и размеры.

Опубликовано TopClimat.ru

Техника, для которой всегда есть место.

Красивая решетка воздухозаборника с прямоугольными отверстиями и самоцентрированием. Снимается без использования вспомогательных средств

Поменять фильтр - это так просто

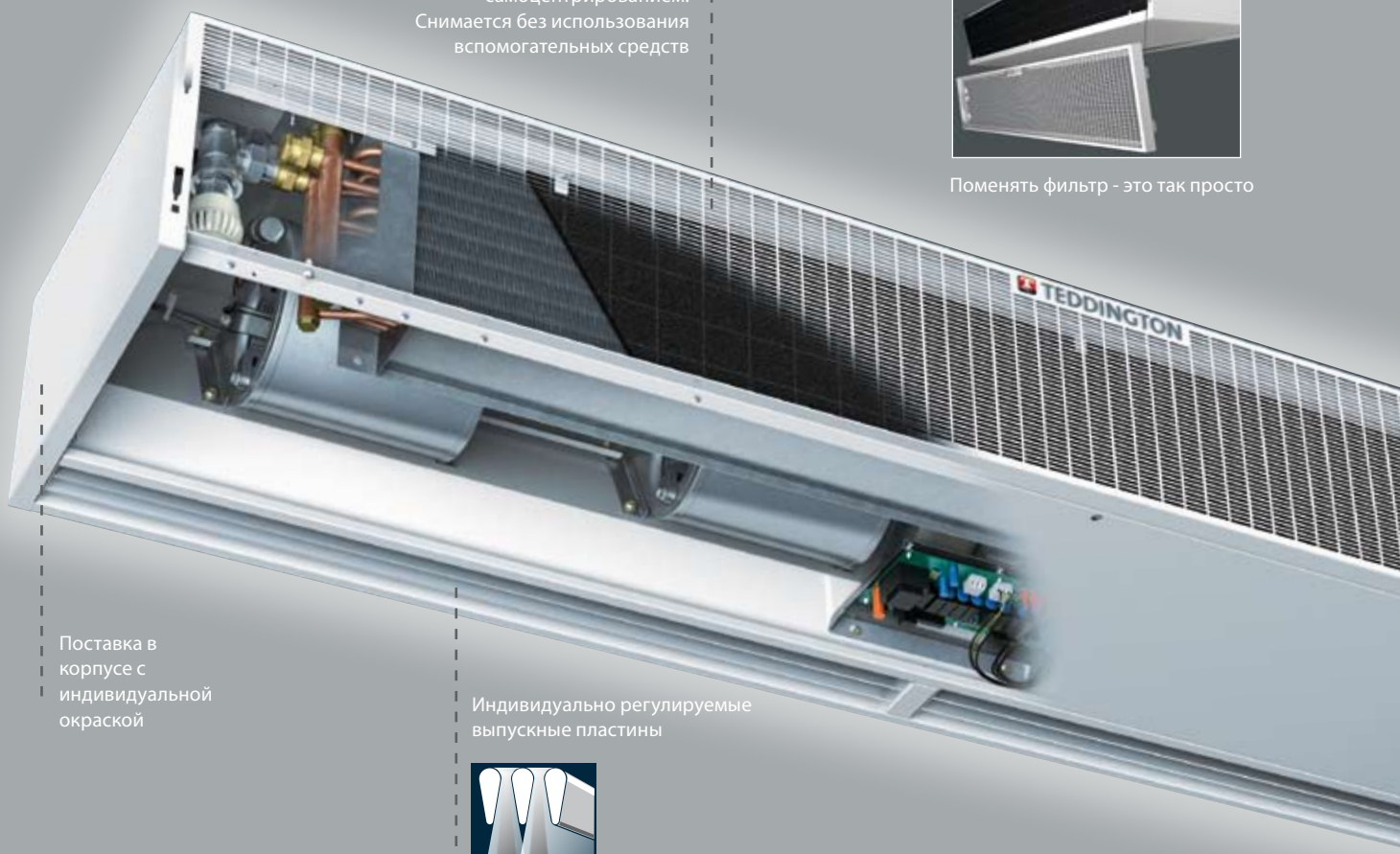

Поставка в корпусе с индивидуальной окраской

Индивидуально регулируемые выпускные пластины

Оптимальное решение в категории «Shop & Business».

Компактные и разнообразные по своей мощности, габаритам и оснащению:

Серия A фирмы Teddington устанавливает новые масштабы соотношения цена/мощность для всех вариантов использования в категории «Shop & Business».

Эти первоклассные установки щелевого типа будут точно соответствовать конкретным условиям на объекте, помогут Вам эффективно и надежно экономить энергию и беречь окружающую среду.

Опубликовано TopClimat.ru

Область применения

Многофункциональные, готовые к монтажу установки с 4 классов мощности и 3 типов.

Для подвесного монтажа в видимой зоне; воздухозабор осуществляется сбоку или снизу (конструкции S или U), либо для встроенного монтажа (конструкции U или Z).

Исполнение

Производство осуществляется на оборудовании с ЧПУ, корпус современного дизайна изготавливается из листовой стали, наносится порошковое покрытие тона RAL 9016 (белый, текстурированный) или покрытие, соответствующее пожеланиям заказчика.

Эффективное выходное отверстие с отдельно регулируемыми, анодированными в натуральный цвет воздухораспределительными пластинами аэродинамической формы. В зоне выхода воздуха установлена шумопоглощающая обшивка.

Красивая решетка воздухозаборника с прямоугольными отверстиями оснащена функцией самоцентрирования.

Изготовлено в соответствии со стандартом DIN EN ISO 9001-2000.

Монтаж

Установка с легкостью монтируется с помощью внутренней резьбы M 8 на верхней стороне корпуса. Монтажный материал можно приобрести дополнительно.

Обслуживание

Легко доступная ревизионная заслонка с шарнирным клапаном, расположенная с нижней стороны установки. За решеткой воздухозаборника установлен восстанавливаемый фильтрующий элемент класса G2, который обеспечивает постоянную высокую теплопередачу и долговечность установки.

Водяная модель

Теплообменник из медно-алюминиевого сплава для горячей воды, коллектор из меди, соединения с внутренней резьбой ¾ и защитой от скручивания.

Электрическая модель

Электрический теплообменник с резистивными нагревательными элементами, коррозионностойкий, со спиралеобразными пластинами и защитой от перегрева.

Вентиляторы

Безвибрационные, с двусторонним воздухозабором, центробежные вентиляторы с двигателями, переменного тока, 230 В/50 Гц, с прямым приводом и многочисленными лопастями, бесшумно работают даже при большом давлении. Защита двигателя осуществляется с помощью выведенных термоконтактов. Запуск через серийно встроенный 8-ступенчатый трансформатор.

Регулировка

На выбор предлагаются 7 различных блоков управления и многочисленные регулировочные компоненты..

Преимущества

- Надежный корпус из листовой стали
- Возможность поставки моделей различной длины: 1000, 1500, 2000, 2500 и 3000 мм
- Три модели с четырьмя классами мощности
- Легкодоступный, удобный для чистки фильтр
- Надежная техника щелевого типа на выходе
- Семь удобных систем управления для любой области применения
- Высококачественное порошковое покрытие, возможность подбора индивидуального цвета
- Настоящее немецкое качество

Опубликовано TopClimat.ru

Все зависит от ситуации.

Расчет индивидуального варианта установки

- Вы определяете, о здании какого типа (A, B или C) идет речь.
- Вы определяете, на какой высоте будет расположено выходное отверстие.
- На диаграмме на стр. 5 Вы найдете предполагаемую экранирующую мощность серии A 1, 2, 3 или 4, соответственно для варианта IDW (вращающаяся вовнутрь втулка) и варианта ADW (вращающаяся наружу втулка).
- Необходимое экранирование зависит от метеорологических факторов и специфики помещения. Это может, например, быть прямая и сильная ветровая нагрузка, защищенный улицами или расположенный поперек к общему направлению ветра проход и т.п.

Монтаж IDW: воздушная втулка вращается внутр.

Монтаж ADW: воздушная втулка вращается наружу.

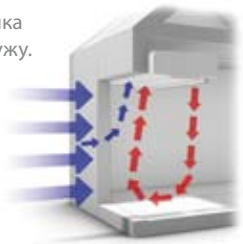

Исходные данные

- Воздухопоток только за счет разности температур во время отопительного сезона внутри и снаружи: 0,3 - 1 м/с.
- незначительная ветровая нагрузка, например, за счет расположенных впереди зданий: 1 - 3 м/с.
- Большая ветровая нагрузка, например за счет расположения на углу или открытой площади при небольшой защите от ветра со стороны расположенных впереди зданий: 1 - 6 м/с.
- Полностью незащищенное расположение на открытом пространстве - сила ветра гораздо больше.

Указание: Потоки следует измерять при различной силе ветра.

Тяга и восходящий поток тепла на примере различных типов зданий

Тип здания A

Двери расположены на одной стороне здания.

Минимальные возможности оттока воздуха за счет восходящего потока тепла или эффекта дымовой трубы.

Δ p = большая, в зависимости от разности температур внутри и снаружи

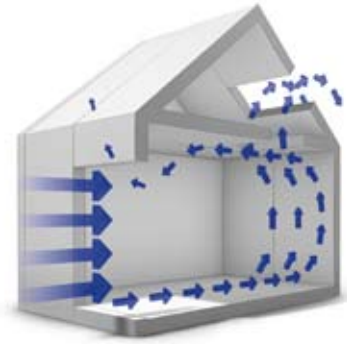

Тип здания B

Двери расположены на одной стороне здания.

Возможность оттока воздуха за счет восходящего потока тепла на верхних этажах или из-за эффекта дымовой трубы наружу через площади, величина которых не превышает половины площади дверей (высота не учитывается).

Δ p = меньше, из-за частичного уменьшения за счет оттока

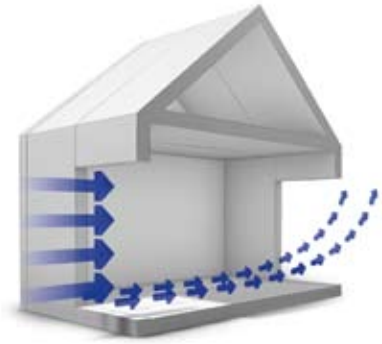

Тип здания C

Незащищенные двери расположены также на других сторонах здания, например, сбоку или напротив.

Величина возможного оттока воздуха аналогична величине экранируемой площади двери или больше.

Δ p = минимальная, за счет наружной тяги

Опубликовано TopClimat.ru

Тип здания A, попадание холодного воздуха в дверной проем

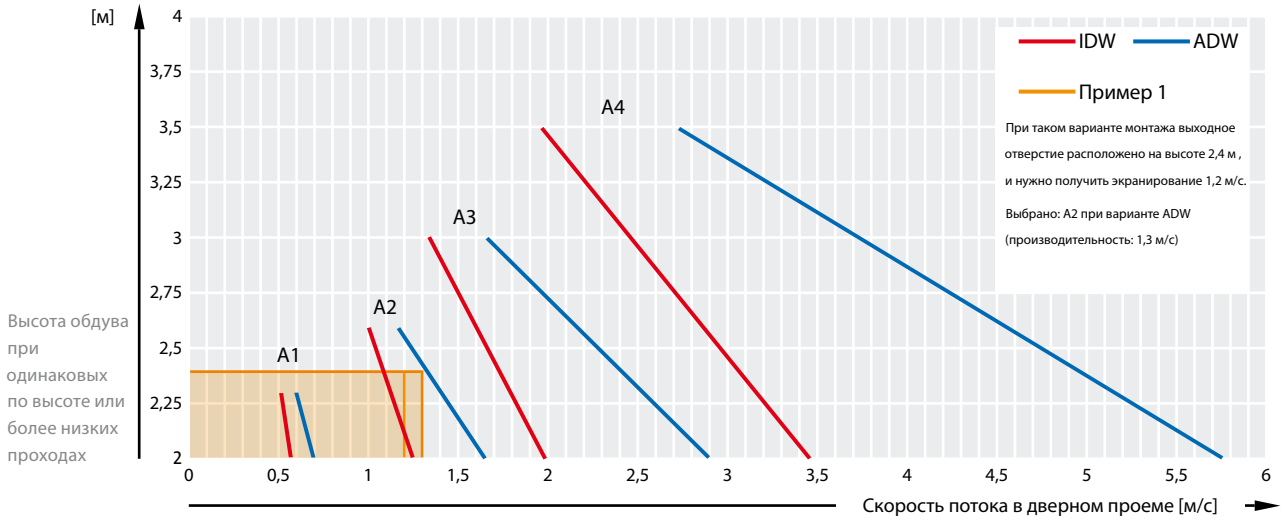

Тип здания B, попадание холодного воздуха в дверной проем

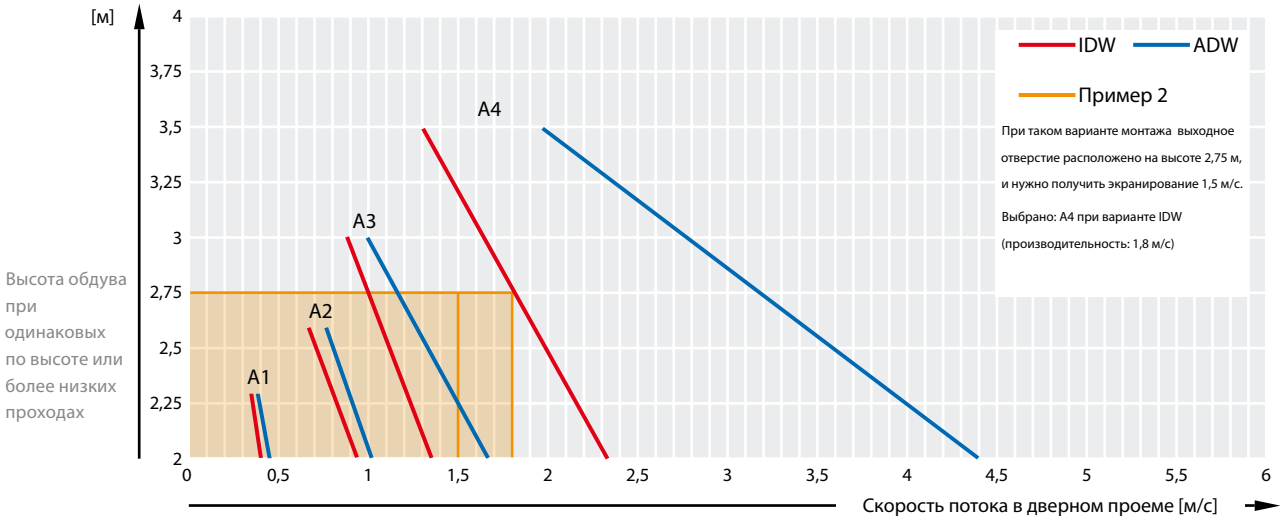

Тип здания C, попадание холодного воздуха в дверной проем

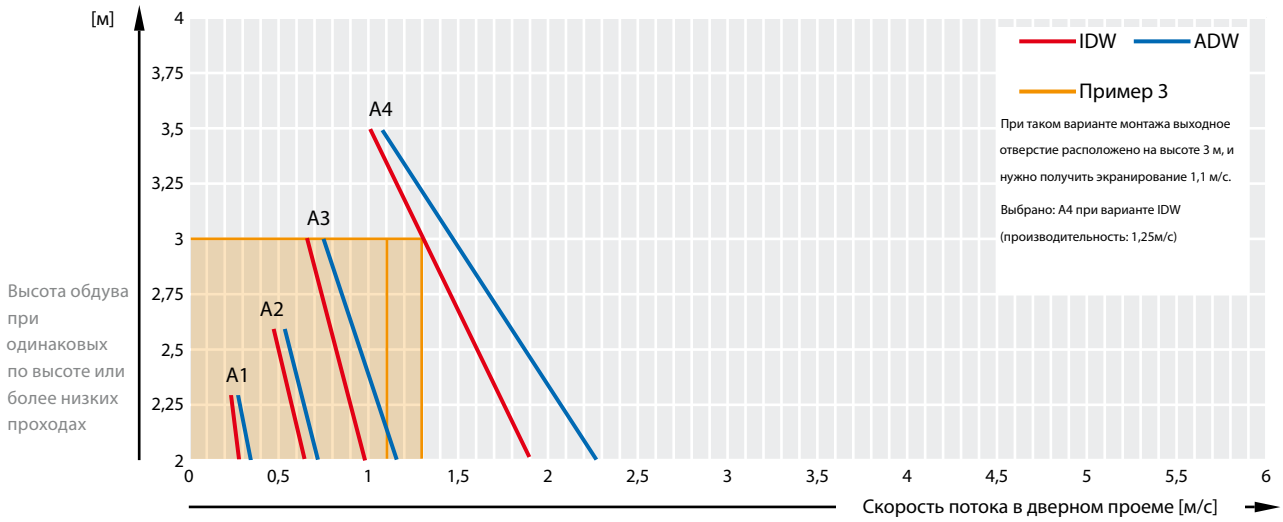

Опубликовано TopClimat.ru

Технические характеристики

Серия	A1					A2				
Габаритная ширина [см]	100	150	200	250	300	100	150	200	250	300
макс. монтажная высота [м]	2,3	2,3	2,3	2,3	2,3	2,6	2,6	2,6	2,6	2,6
макс. выходная скорость [м/с]	5,4	5,4	5,4	5,4	5,4	7,9	7,3	7,7	7,6	7,3
Объем воздуха [м³/ч]	1200	1800	2400	3000	3600	1900	2700	3800	4600	5400
Уровень зв. давления на расст. 3 м. [дБ(А)]	53	54	55	56	58	54	55	56	57	59
Вес установки, модель S [кг]	40	45	65	75	100	40	50	70	90	105
Вес установки, модель U [кг]	50	58	80	92	120	50	63	85	107	125
Вес установки, модель Z [кг]	55	64	88	101	130	55	68	93	116	135
Подключение вентияторов										
Напряжение, 1 ф, 50 Гц [В]	230	230	230	230	230	230	230	230	230	230
Потребляемая мощность [кВт] макс.	0,48	0,48	0,72	0,96	0,96	0,48	0,72	0,96	1,20	1,44
Потребление тока [А] макс.	2,10	2,10	3,15	4,20	4,20	2,10	3,15	4,20	5,20	6,30
Технические характеристики теплообменника										
Подкл. прямой + обратной линий [дюймы] внтр.резьба	X	X	X	X	X	X	X	X	X	X
Горячая вода 70/50°C при на входе и выходе 20/37°C, (форма установки IDW)										
тепловая мощность [кВ]	6,91	10,47	13,96	17,44	20,93	11,05	15,70	22,10	26,75	31,40
Расход [м³/ч]	0,29	0,47	0,61	0,76	0,93	0,47	0,68	0,97	1,19	1,37
Гидравлическое сопротивление [кПа]	3	2	3	2	3	1	4	4	4	4
Горячая вода 70/50°C при температуре на входе и выходе 5/34°C, (форма установки ADW)										
Тепловая мощность [кВт]	11,78	17,85	23,80	29,74	35,71	18,85	26,78	37,71	45,63	53,56
Расход [м³/ч]	0,50	0,79	1,04	1,30	1,58	0,83	1,19	1,66	2,01	2,34
Гидравлическое сопротивление [кПа]	8	5	8	5	8	4	11	10	12	10
Горячая вода 60/40°C при температуре на входе и выходе 20/36°C, (форма установки IDW)										
Тепловая мощность [кВт]	6,16	10,47	13,96	17,44	20,93	10,08	15,70	22,10	24,39	28,63
Расход [м³/ч]	0,25	0,47	0,61	0,76	0,90	0,43	0,68	0,97	1,08	1,26
Гидравлическое сопротивление [кПа]	3	2	3	2	3	1	4	4	4	3
Технические характеристики электрического теплообменника (3-ступенчатый, 400 В, 3 Ф, 50 Гц)										
Ступень 1 [кВт]	3	4	6	6	9	4,5	6	9	12	12
Ступень 2 [кВт]	6	8	12	12	15	7,5	12	15	18	24
Ступень 3 [кВт]	9	12	18	18	24	12	18	24	30	36

Серия	A3					A4				
Габаритная ширина [см]	100	150	200	250	300	100	150	200	250	300
макс. монтажная высота [м]	3	3	3	3	3	3,5	3,5	3,5	3,5	3,5
макс. выходная скорость [м/с]	9,7	9,6	9,5	9,4	9,4	11,5	11,3	11,2	11,1	11,1
Объем воздуха [м³/ч]	2700	3600	5400	6300	7200	4000	6000	8000	10000	12000
Уровень зв. давления на расст. 3 м. [дБ(А)]	55	56	57	58	60	57	57	58	60	62
Вес установки Модель S [кг]	42	65	80	100	120	110	125	160	180	225
Вес установки Модель U [кг]	52	78	95	117	140	128	150	192	219	271
Вес установки Модель Z [кг]	57	83	103	128	150	136	160	202	230	282
Подключение вентияторов										
Напряжение, 1 Ф, 50 Гц [В]	230	230	230	230	230	230	230	230	230	230
Потребление мощности [кВт] макс.	0,72	0,96	1,44	1,68	1,92	0,81	1,22	1,62	2,03	2,44
Потребление тока [А] макс.	3,15	4,20	6,30	7,35	8,40	3,60	5,40	7,20	9,00	10,80
Технические характеристики, теплообменник										
Подключение трубы VL + RL [дюймы] внтр.резьба	X	X	X	X	X	X	X	X	X	X
Горячая вода 70/50°C при температуре на входе и выходе 20/37°C, (форма установки IDW)										
Тепловая мощность [кВт]	15,7	20,93	31,40	36,63	41,86	23,26	34,89	46,51	58,15	69,77
Расход [м³/ч]	0,68	0,94	1,37	1,62	1,84	1,00	1,51	2,05	2,56	3,06
Гидравлическое сопротивление [кПа]	3	3	4	4	4	6	4	5	7	8
Горячая вода 70/50°C при температуре на входе и выходе 5/34°C, (форма установки ADW)										
Тепловая мощность [кВт]	26,78	35,71	53,56	62,49	71,41	39,67	59,51	79,34	99,19	119,01
Расход [м³/ч]	1,19	1,58	2,34	2,73	3,13	1,73	2,59	3,46	4,36	5,22
Гидравлическое сопротивление [кПа]	8	7	10	10	11	15	10	14	19	22
Горячая вода 60/40°C при температуре на входе и выходе 20/36°C, (форма установки IDW)										
Тепловая мощность [кВт]	12,01	20,93	30,47	36,63	41,86	16,42	26,68	38,31	49,59	59,50
Расход [м³/ч]	0,54	0,94	1,33	1,62	1,84	0,72	1,15	1,66	2,16	2,59
Гидравлическое сопротивление [кПа]	2	3	4	4	4	3	2	4	5	6
Технические характеристики электрического теплообменника (трехступенчатый, 400 В, 3 Ф, 50 Гц)										
Ступень 1 [кВт]	6	9	12	12	12	9	12	12	12	12
Ступень 2 [кВт]	12	15	24	24	24	15	18	24	24	24
Ступень 3 [кВт]	18	24	36	36	36	24	30	36	36	36

Фирма оставляет за собой право на внесение технических изменений.

Опубликовано TopClimat.ru

У Вас есть выбор.

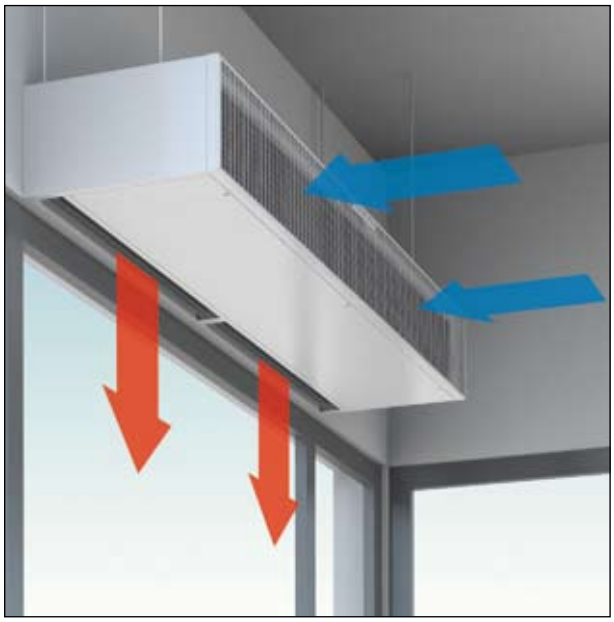

Модель S

Установка на стену или потолок в видимой зоне. Воздухозаборник - сзади.

Модель U

Для монтажа в видимой зоне или встроенный монтаж с видимой нижней частью установки. Воздухозаборник - внизу. Опционально поставляются потолочные монтажные рамы.

Модель Z

Встроенный монтаж. Воздухозаборник внизу. Видны только воздухозаборник и выходное отверстие воздуха.

Код для оформления заказа

A = артикул

1 = Типоразмер (Ступень мощности)

2 = Типоразмер (Ступень мощности)

3 = Типоразмер (Ступень мощности)

4 = Типоразмер (Ступень мощности)

S = Видимый монтаж

U = Встроенный монтаж

Z = Встроенный монтаж

100, 150, 200, 250, 300 = Габаритная ширина в см

W = Горячая вода вода 90/70°C - 80/60°C

N = Горячая водавода 70/50°C

NT = Горячая вода вода 60/40°C

E = Электрический теплообменник

9016 = в системе RAL 9016. Возможны другие цвета

A	**1-**	**S -**	**100**	**W**	**9016**	**= пример**

Опубликовано TopClimat.ru

Габаритные размеры. Модель S

	Размеры			Крепление				Ревизионная крышка				Подключение труб				Электр.	
	Ширина B [мм]	Высота H [мм]	Глуб. T [мм]	a [мм]	b [мм]	c [мм]	d [мм]	e [мм]	f [мм]	g [мм]	h [мм]	i [мм]	j [мм]	k [мм]	l [мм]	m [мм]	n [мм]
1-S	1000 до 3000	260	490	40	35	295	–	352	(B - 52)	–	–	175	38	410	101	285	54
2-S																	
3-S																	
4-S		450	730	40	35	515	–	542	(B - 52)	–	–	175	50	641	130	505	54

Фирма оставляет за собой право на внесение технических изменений.

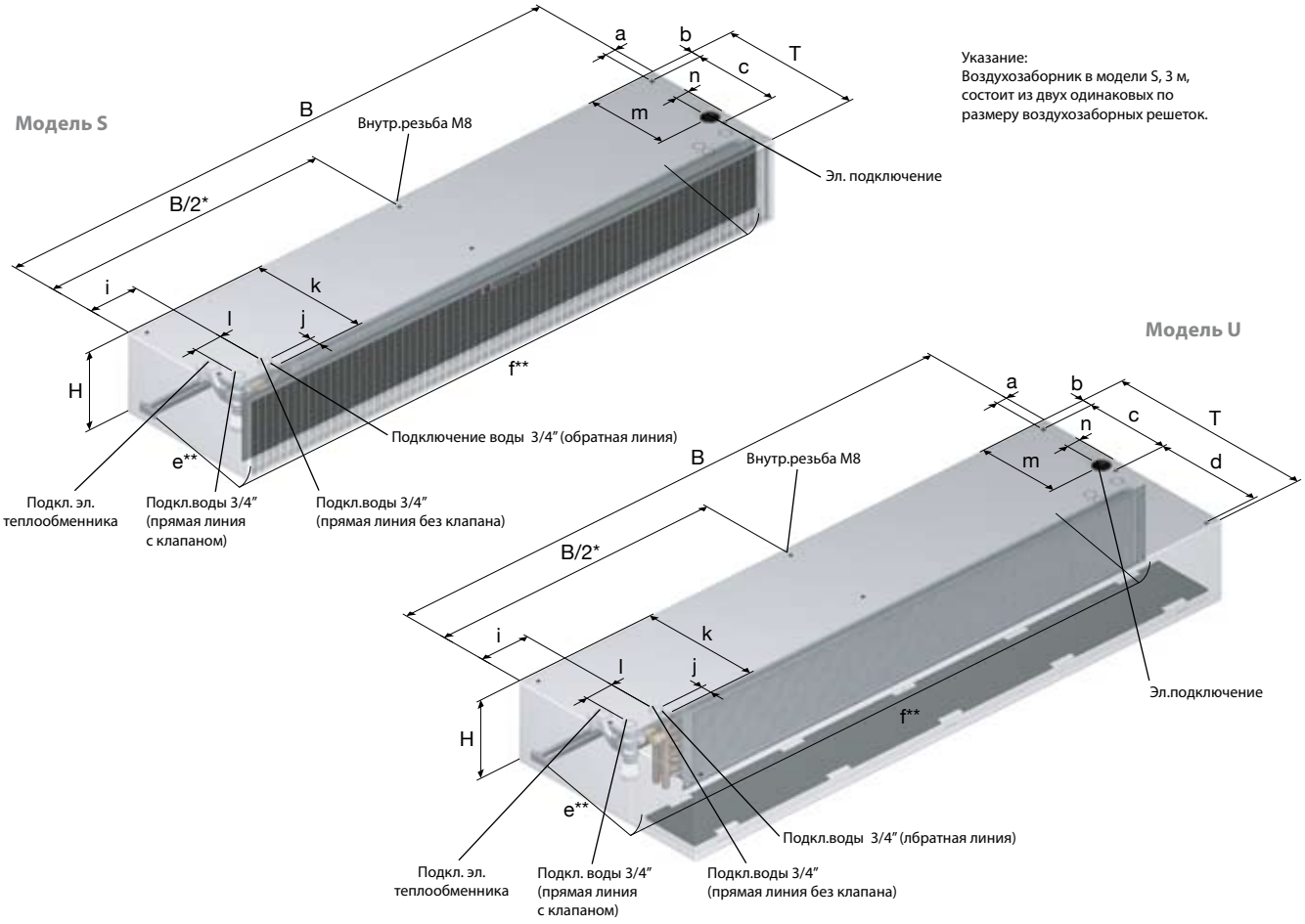

Указание:
Воздухозаборник в модели S, 3 м, состоит из двух одинаковых по размеру воздухозаборных решеток.

Габаритные размеры. Модель U

	Размеры			Крепление				Ревизионная крышка				Подключение труб				Электр.	
	Ширина B [мм]	Высота H [мм]	Глуб. T [мм]	a [мм]	b [мм]	c [мм]	d [мм]	e [мм]	f [мм]	g [мм]	h [мм]	i [мм]	j [мм]	k [мм]	l [мм]	m [мм]	n [мм]
1-U	1000 до 3000	260	720	40	35	295	370	352	(B - 52)	–	–	175	38	410	101	285	54
2-U																	
3-U																	
4-U		450	1100	40	35	515	530	542	(B - 52)	–	–	175	50	641	130	505	54

* Крепление по центру, начиная с 2,5м (ширина установки)
** Размеры ревизионной крышки

Опубликовано TopClimat.ru

Габаритные размеры. Модель Z

	Размеры			Крепление				Ревизия		Подключение труб				Электр.		Воздуховод			
	Ширина B [мм]	Высота H [мм]	Глуб. T [мм]	a [мм]	b [мм]	c [мм]	d [мм]	e [мм]	f [мм]	i [мм]	j [мм]	k [мм]	l [мм]	m [мм]	n [мм]	p [мм]	q [мм]	r [мм]	s [мм]
1-Z	1000 до 3000	260 + 100	720	40	35	295	370	352	(B-52)	175	38	410	101	285	54	74	214	393	25
2-Z																			
3-Z																			
4-Z		450 + 150	1100	40	35	515	530	542	(B-52)	175	50	641	130	505	54	114	364	583	25

Модель Z

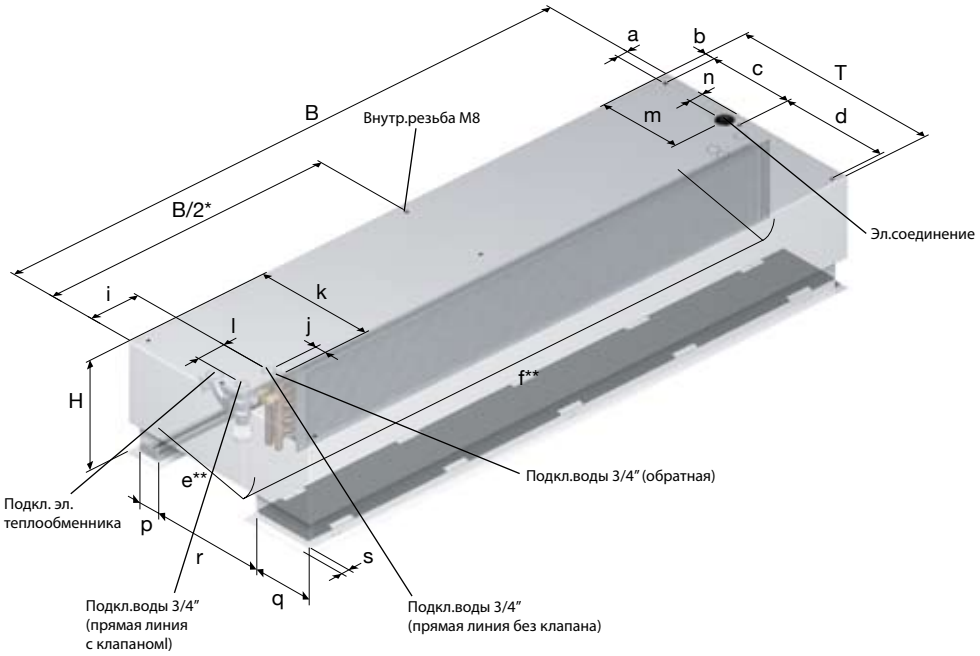

Пример настройки через ПК с модулем ZLT/GLT/DDC (центральный пульт управления)

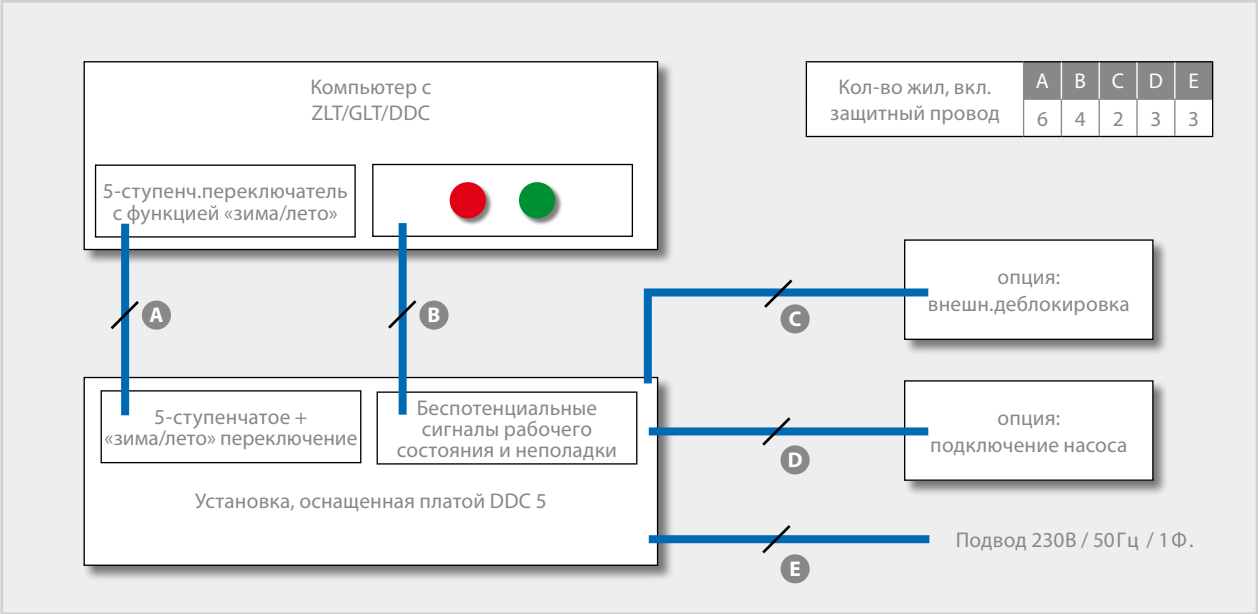

Кол-во жил, вкл. защитный провод	A	B	C	D	E
	6	4	2	3	3

Детальные схемы и другую информацию технического характера вы сможете найти на сайте: www.teddington.de

* Крепление по центру, начиная с 2,5 м ширины установки

** Размеры ревизионной крышки

Опубликовано TopClimat.ru

Термостаты

Термостат FTE с функцией защиты от замерзания

Предназначен для защиты водяных теплообменников оснащен капиллярным датчиком; длина капиллярной трубки - 3 м, с внутренней самозащитой, встроен в установку как однополюсной переключатель с нулевым потенциалом, степень защиты IP 30.

Электронный термостат FTM с функцией защиты от замерзания

Используется только в сочетании с блоками управления TCU, ST 3-H и ST 5-H. Оснащен капиллярным датчиком длина капиллярной трубки 0,9 м, степень защиты IP 30, встроен в установку, подходит только для низкого напряжения (открытые контакты).

Электромеханический термостат воздуха в помещении ERT

10 - 30 °C биметаллический, белый, подключение к электропитанию 230 В перем.тока, 50...60 ГЦ, 10 А (3 А индуктив.). Разность между температурами включения и выключения обычно составляет 0,5 K, макс. 1 °C, степень защиты IP 30, влажность воздуха 0...90 % неконденсирующий, рабочая температура 0...40 °C, термическая обратная связь, 1 переключающий контакт для функции «Отопление/Охлаждение», габаритные размеры - 83 x 83 x 40 мм.

Ремонтный выключатель

Ремонтный выключатель REP-S

Для программного отключения установки. Используется только в сочетании с регуляторами TCU, ST5-H и ST3-H. Выключатель встроен в установку под ревизионной крышкой.

Ремонтный выключатель REP-L

3-полюсной ремонтный выключатель для настенного монтажа, поставляется в отдельной упаковке, подключается к установке заказчиком.

Дверные контакты

Дверной контакт тип ТК

Класс защиты IP 65, мгновенное переключение с помощью Н-образных перемычек, а также полное замыкание контактов вплоть до точки переключения, соединительные клеммы с защитой от случайного прикосновения, соответствующие требованиям VDE 0106 часть 100 (VGB 4), кабельный ввод 2 x PG 13,5, снизу и сбоку, управляющее напряжение 230 В перем.ток, 24 В пост.ток, коммутационный ток 6 А перем.ток, 4 А пост.ток.

Дверной контакт тип ТКВ

Защищенный от прикосновения дверной контакт с классом защиты IP 00, состоит из геркона и постоянного магнита для цепи рабочего тока (контакт разомкнут при активном магните), управляющее напряжение 100 В пост.тока, коммутационный ток 250 мА пост.тока.

Опубликовано TopClimat.ru

Регулировочные, запорные и магнитные клапаны

Термостатический регулировочный клапан, тип KR 2-E DN 20 встраиваемый

Термостатический регулировочный клапан (проходной) KR-2 с термостатной головкой для регулировки постоянной выходной температуры, встроенный. Специальный клапан для регулировки особенно больших объемов воды; Значение 7,0. капиллярный датчик длиной 2 м, подключение DN 20.

Термостатический регулировочный клапан тип KR 2-L DN 20

Термостатический регулировочный клапан (проходной) KR-2 с термостатной головкой для регулировки постоянной выходной температуры, поставляется в отдельной упаковке.. Специальный клапан для регулировки особенно больших объемов воды; Значение kvs 5,0.капиллярный датчик длиной 2 м, подключение DN 20.

Термостатический регулировочный клапан, тип KR 2-L-F DN 20

Термостатический регулировочный клапан (проходной) KR-2 с дистанционной настройкой для регулировки постоянной выходной температуры, поставляется в отдельной упаковке. Специальный клапан для регулировки особенно больших объемов воды; Значение kvs 5,0; капиллярный датчик длиной 3 м, дистанционный регулятор - 5 м, подключение DN 20.

Термостатический регулировочный клапан, тип KR 3-L DN 20/25/32

Термостатический регулировочный клапан (трехходовой клапан) KR 3-L с головкой термостата для регулировки постоянной выходной температуры, поставляется в отдельной упаковке. Специальный клапан для регулировки особенно больших объемов воды. Капиллярный датчик длиной 2 м, DN 20 kvs 4,5, DN 25 kvs 6,5, DN 32 kvs 9,5.

Термостатический запорный клапан, тип TAV

230 В, в обесточенном состоянии замкнут, поставляется в отдельной упаковке, предназначен для перекрытия воды с помощью переключателя «зима/лето» или для регулировки расхода воды при соответствующей настройке заказчиком. Специальный клапан для регулирования расхода особенно больших объемов воды; Значение kvs 5,0. Подключение DN 20.

Магнитный клапан MV

230 В, в обесточенном состоянии замкнут, с мягким ходом, предназначен для перекрытия воды с помощью переключателя «зима/лето», поставляется в отдельной упаковке. DN 20 kvs 11; DN 25 kvs 13; DN 32 kvs 30.

Фиксаторы

Потолочные фиксаторы DH

Хомут, амортизатор колебаний, резьбовой стержень 1 м, контргайка и стопорная гайка, анкерные болты, минимальная необходимая площадь 0,1 м, длина подвешивания 1 м (количество зависит от длины установки и ее исполнения).

Эргономичный потолочный фиксатор DHD

Хомут, амортизатор колебаний 17 дБ, стяжной замок, нарезная шпилька вправо-влево, резьбовой стержень 1 м, контргайка и стопорная гайка, ударный дюбель, минимальная необходимая площадь 0,2 м, длина подвешивания 1,1 м (количество зависит от длины установки и ее исполнения).

Опубликовано TopClimat.ru

Управление объемом воздуха Teddington TCU

TCU · удобная и умная система.

Благодаря системе управления TCU Вы можете точно настроить свою воздушную завесу Teddington в соответствии с самыми разными требованиями.

На жидкокристаллическом экране перед Вами отображены все функции и параметры. Благодаря этому программирование многообразных функций и опций становится невероятно простым и выполняется просто интуитивно.

Благодаря встроенной шинной системе с помощью одного блока управления можно отрегулировать до 9 воздушных завес. Это в значительной степени упрощает управление комплексными установками.

Это хорошо продуманная техника и удобный в управлении интеллект…

Электронное дистанционное управление, свободное программирование, для 5-ступенчатого или плавного запуска установок Teddington, с большим многофункциональным жидкокристаллическим дисплеем и защищенной клавиатурой для ввода команд.

Встроенный комнатный термостат для управления функцией отопления и индикации фактической температуры в помещении.

Встроенный таймер с программируемым временем переключения.

Встроенный контроль за состоянием фильтров, который без всяких проблем можно настроить в соответствии с производственными условиями.

Активируемая блокировка клавиатуры.

Вызов сообщений о неисправности через хранящийся в буфере накопитель сбоев в целях проведения дистанционной диагностики.

Переключатель «зима-лето», управление магнитным клапаном и/или насосом.

Схема защиты от замерзания.

Электронная регулировка температуры выходного воздуха через встроенный регулировочный клапан с электронным сервоприводом и цифровой индикацией температуры.

Автоматическая работа через внешний термостат, ИК-датчик или любое сигнальное устройство для свободного программирования сигналозависимого числа оборотов или предварительная установка числа оборотов в режиме работы с дверным контактом.

Параметры интегрального и пропорционального регулирования настроек, соответствующих локальным условиям, устанавливаются через многофункциональный жидкокристаллический дисплей. Беспотенциальные сигналы о рабочем состоянии и неполадках.

Деблокировка внешним сигналом и вход для запуска ступеней мощности с центрального пульта управления инженерными сетями (0-20 мА, 4-20 мА, 0-10 В).

Габаритные размеры: 103 x 103 x 29 мм.

Опубликовано TopClimat.ru

ST 5-H (Водяные установки)

5-ступенчатое, электронное управление объемом воздуха с клавиатурой; светодиодная индикация рабочего состояния; переключатель «зима-лето»; схема соединений H-O-A для управления через дверной контакт, комнатный термостат и др.; подстройка; полная защита двигателя; схема защиты от мороза; система аварийного отключения; возможность подключения магнитного клапана или насоса; деблокировка от внешнего сигнала; сообщения о рабочем состоянии и сбоях; в настенном корпусе.

Габаритные размеры: 150 x 82 x 32 мм.

ST 3-H-E (Электрические установки)

3-ступенчатое, электронное управление объемом воздуха и тепловой мощностью; светодиодная индикация функционирования; температурный контроль и подстройка; разрешающий контакт с нулевым потенциалом; в настенном корпусе.

Габаритные размеры: 150 x 82 x 32 мм.

DDC 5 (Водяные установки)

5-ступенчатая плата управления с дополнительными функциями и возможностью подключения к центральному пульту управления инженерными сетями. Все логические связи, а также сообщения о рабочем состоянии и неисправностях генерируются здесь, а затем выводятся на входы/выходы с нулевым потенциалом.

Переключение «зима/лето»; подключение внешнего сигнала, дверного контакта, таймера, комнатного термостата; полная защита электродвигателя; опция: защита от мороза и ремонтный выключатель.

Габаритные размеры: 210 x 95 x 45 мм.

ST 3-H (Водяные установки) стандартный регулятор

3-ступенчатое, электронное регулирование объема воздуха; светодиодная индикация рабочего состояния; с переключателем «зима-лето», деблокировка и запуск с нулевым потенциалом для магнитного клапана или насоса; в настенном корпусе.
Габаритные размеры: 83 x 83 x 37 мм.

ST 3G / ST 5G (Водяные установки)

3-ступенчатый или 5-ступенчатый прибор управления со сменным корпусом для режима работы «зима-лето» или «ручной-автоматический режим».
Габаритные размеры: 100 x 79 x 112 мм.

Опубликовано TopClimat.ru